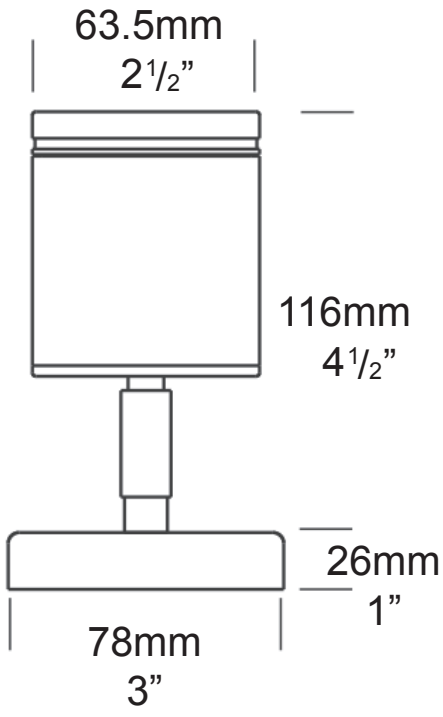

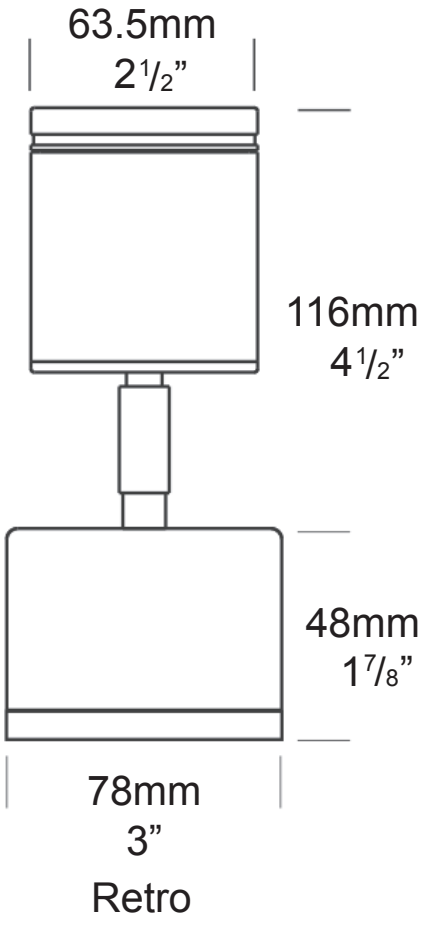

Retro

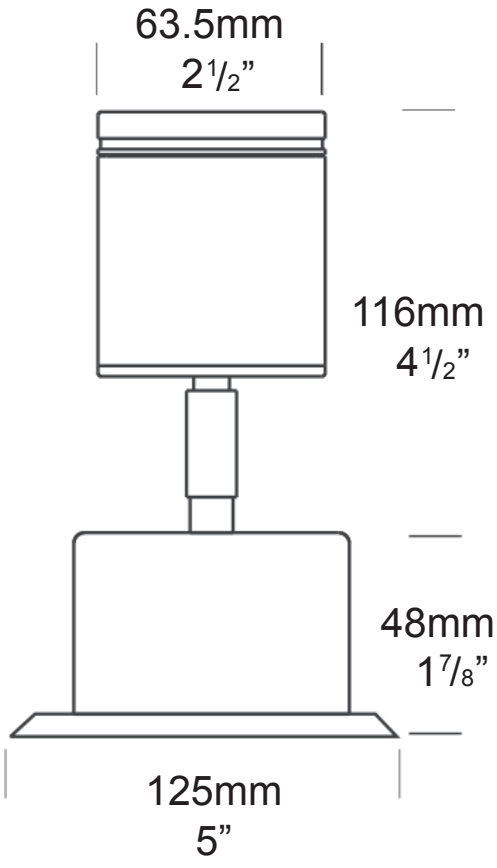

Retro
USA/Canada